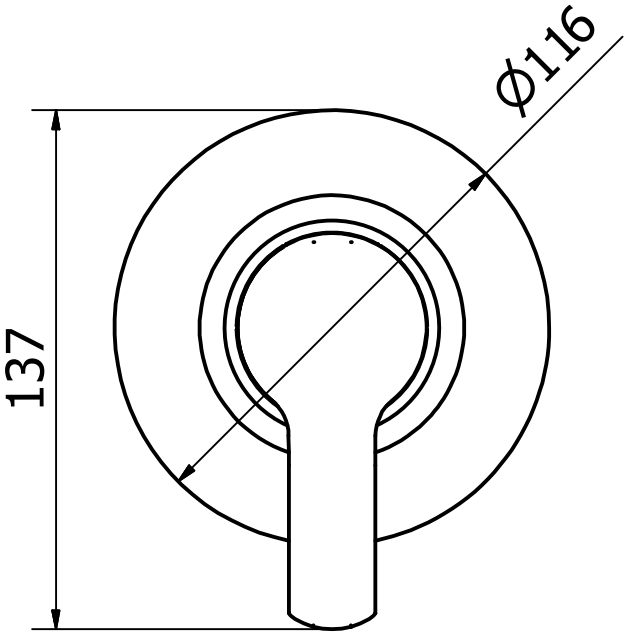
Ø116
137