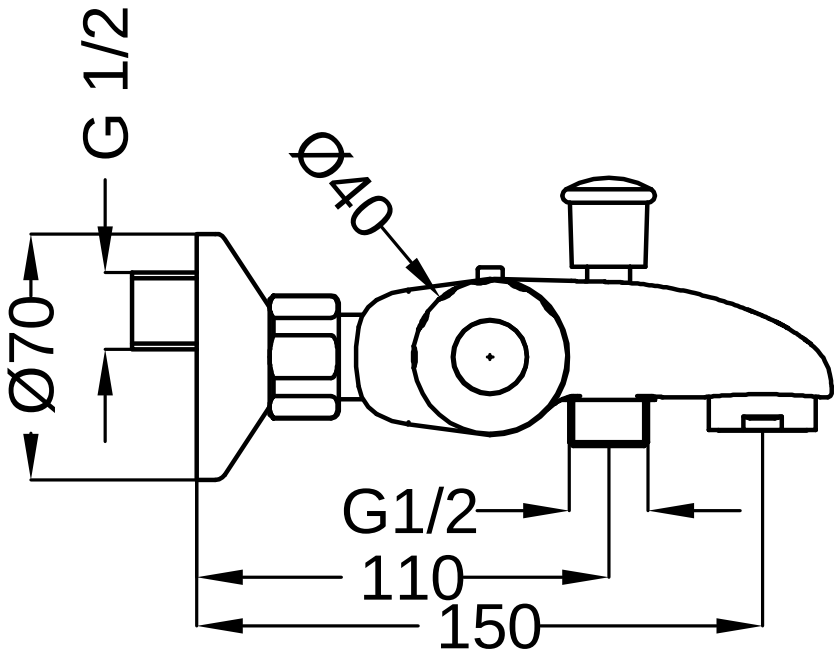
G 1/2
Ø40
Ø70
G1/2
110
150

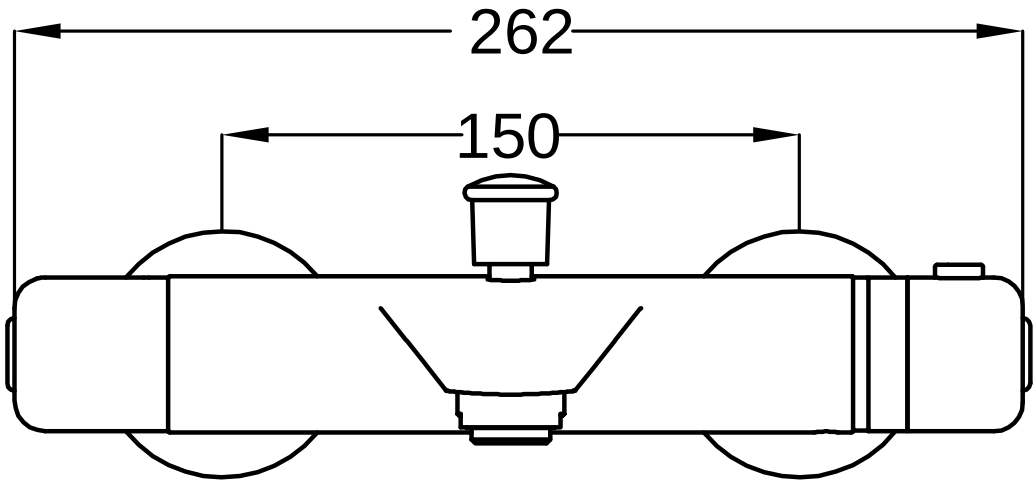
262
150