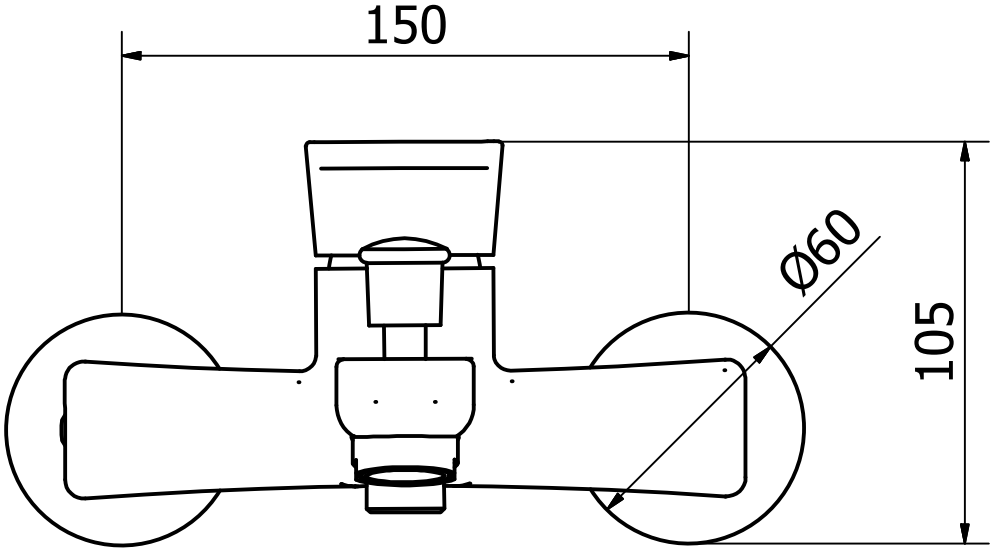
150
Ø60
105

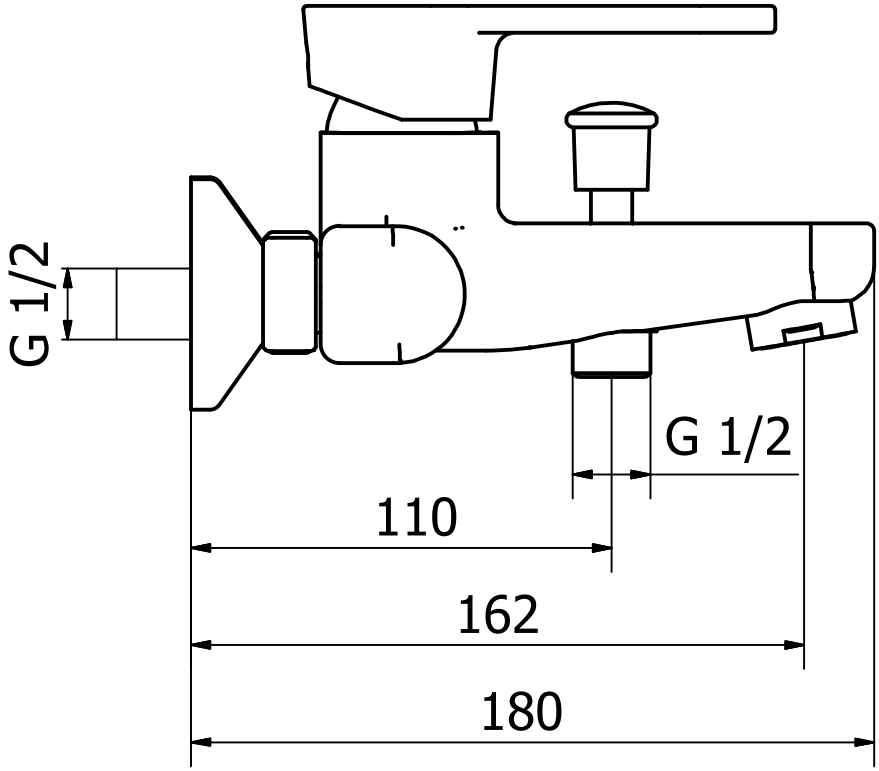
G 1/2
G 1/2
110
162
180