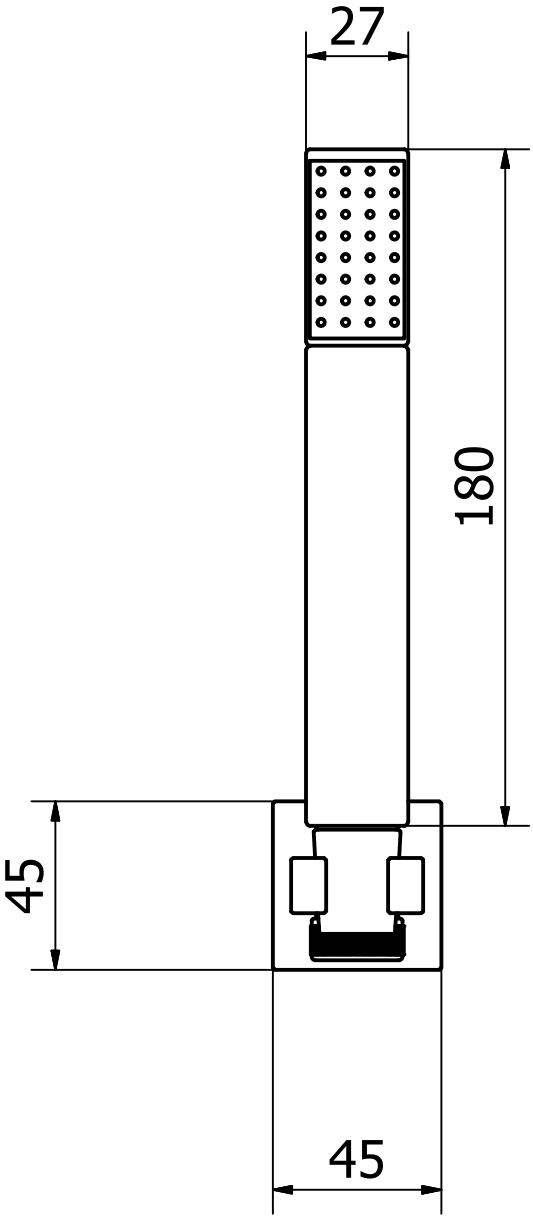
27
180
45
45

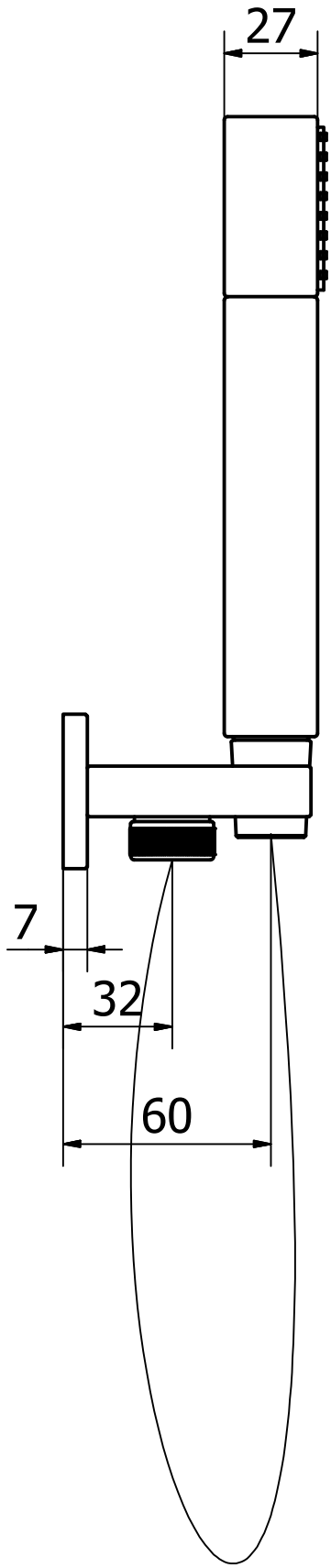
27
7
32
60