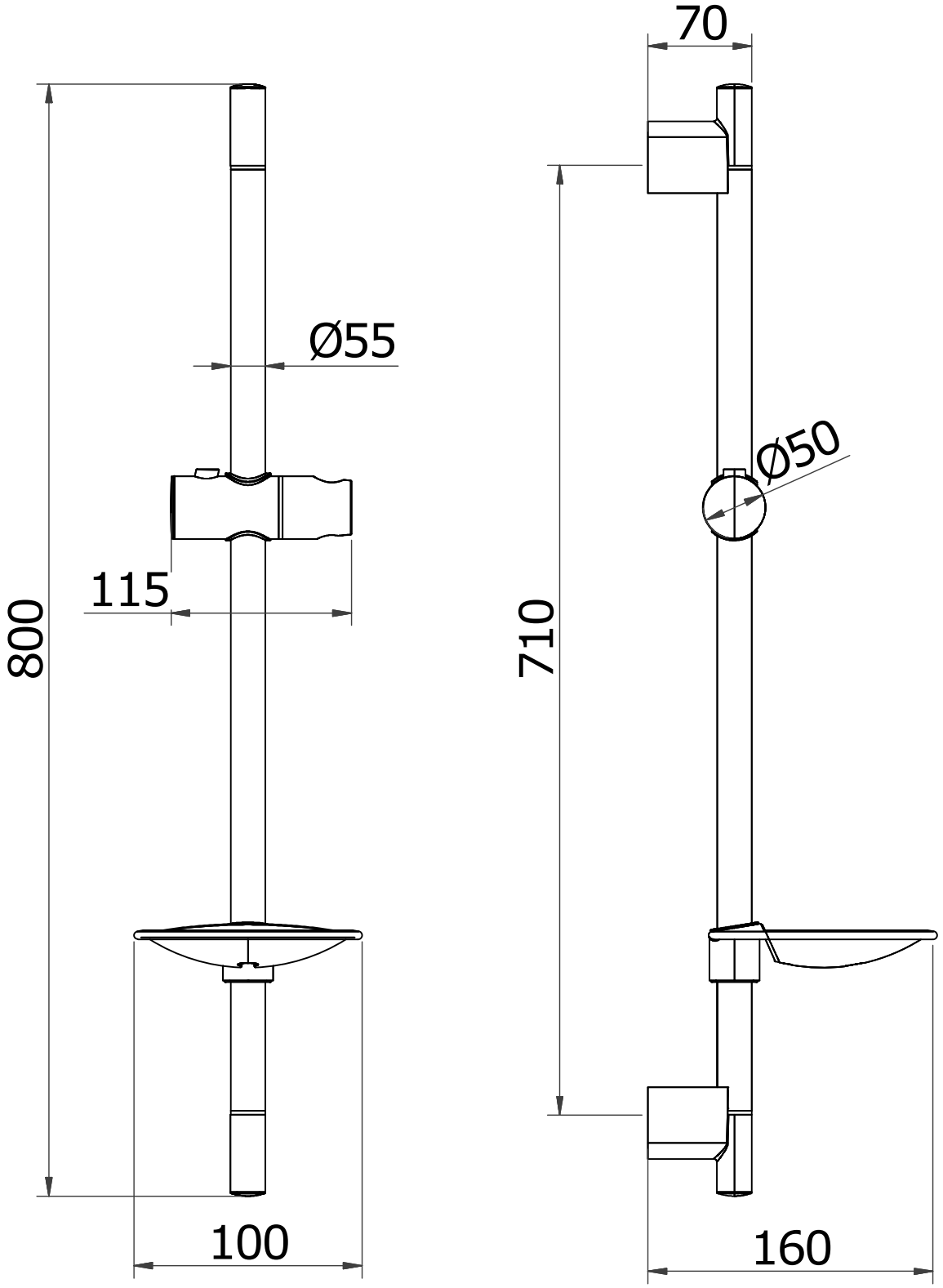
Ø55
115
800
100
70
Ø50
710
160