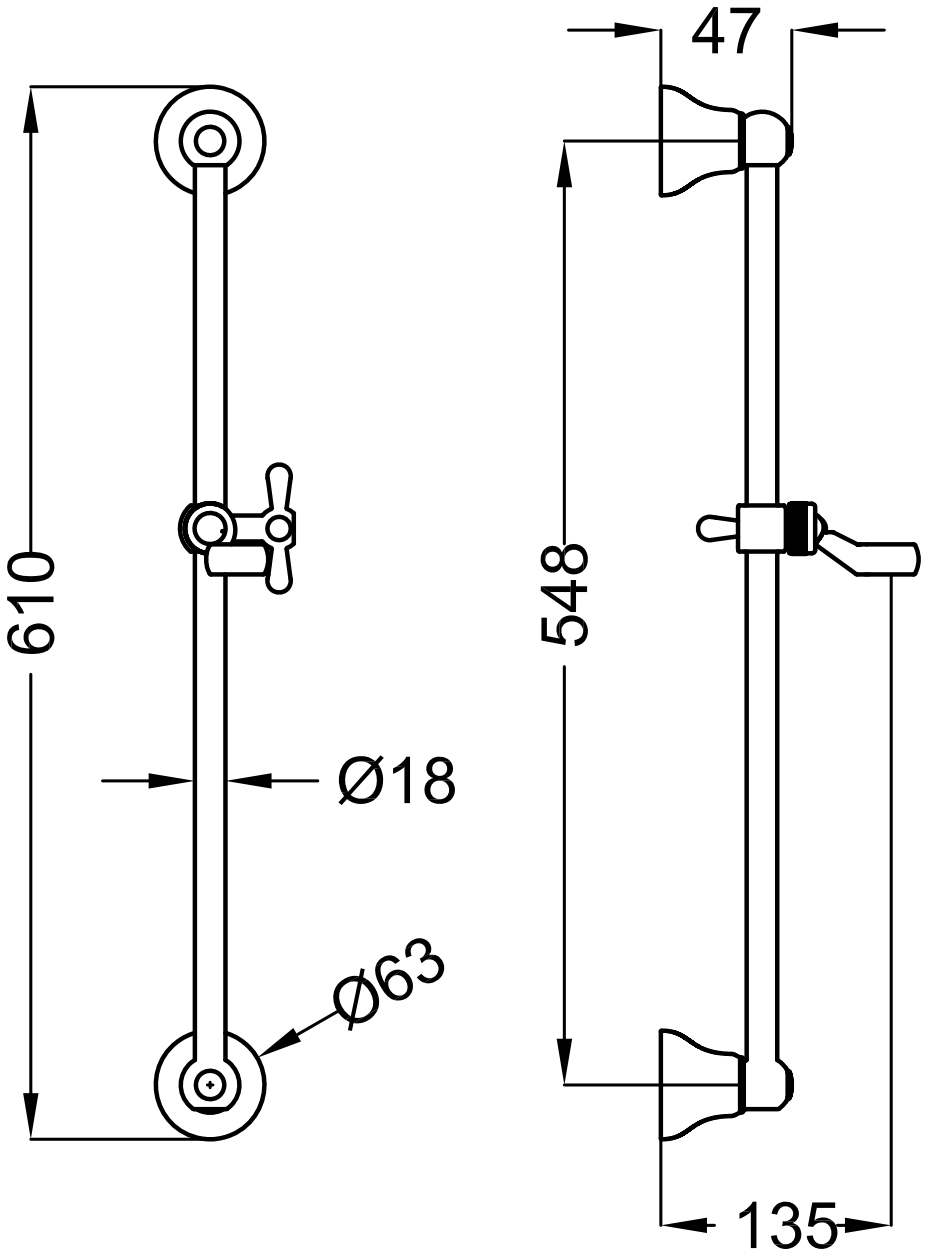
47
610
548
Ø18
Ø63
135