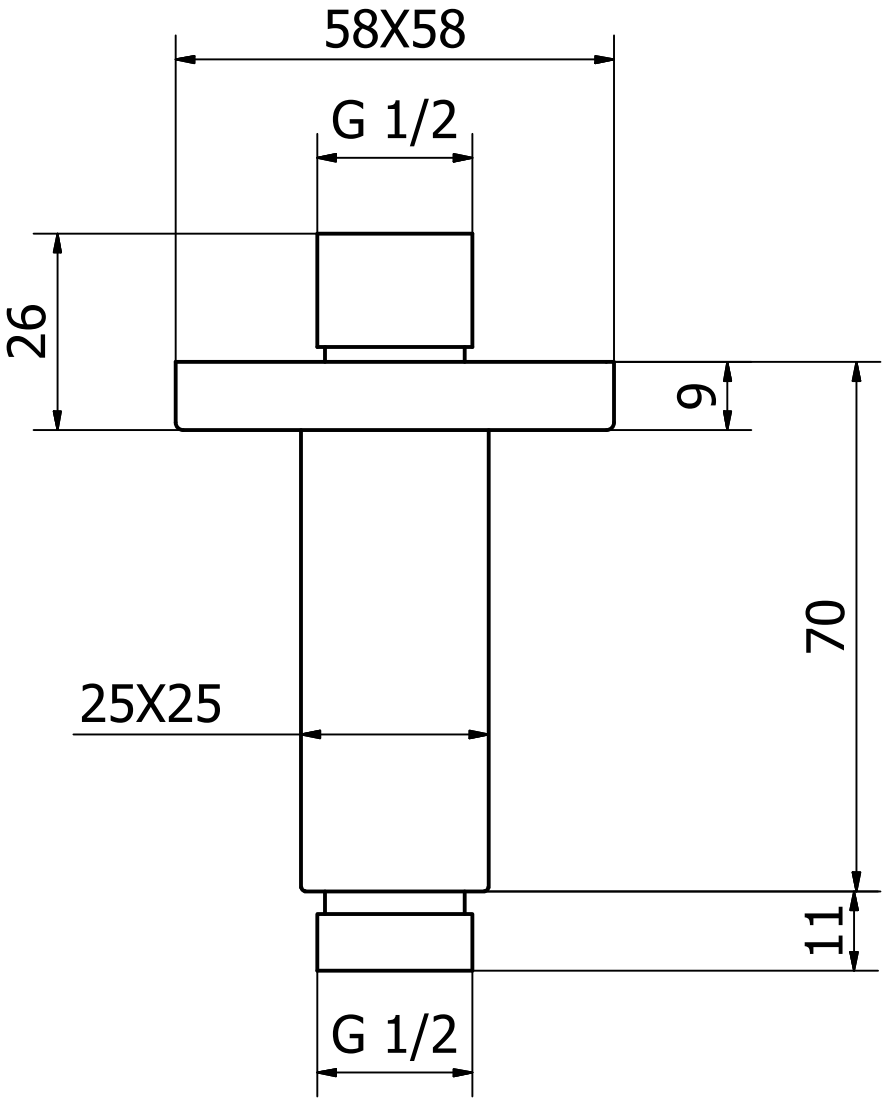
58X58
G 1/2
26
9
70
25X25
11
G 1/2