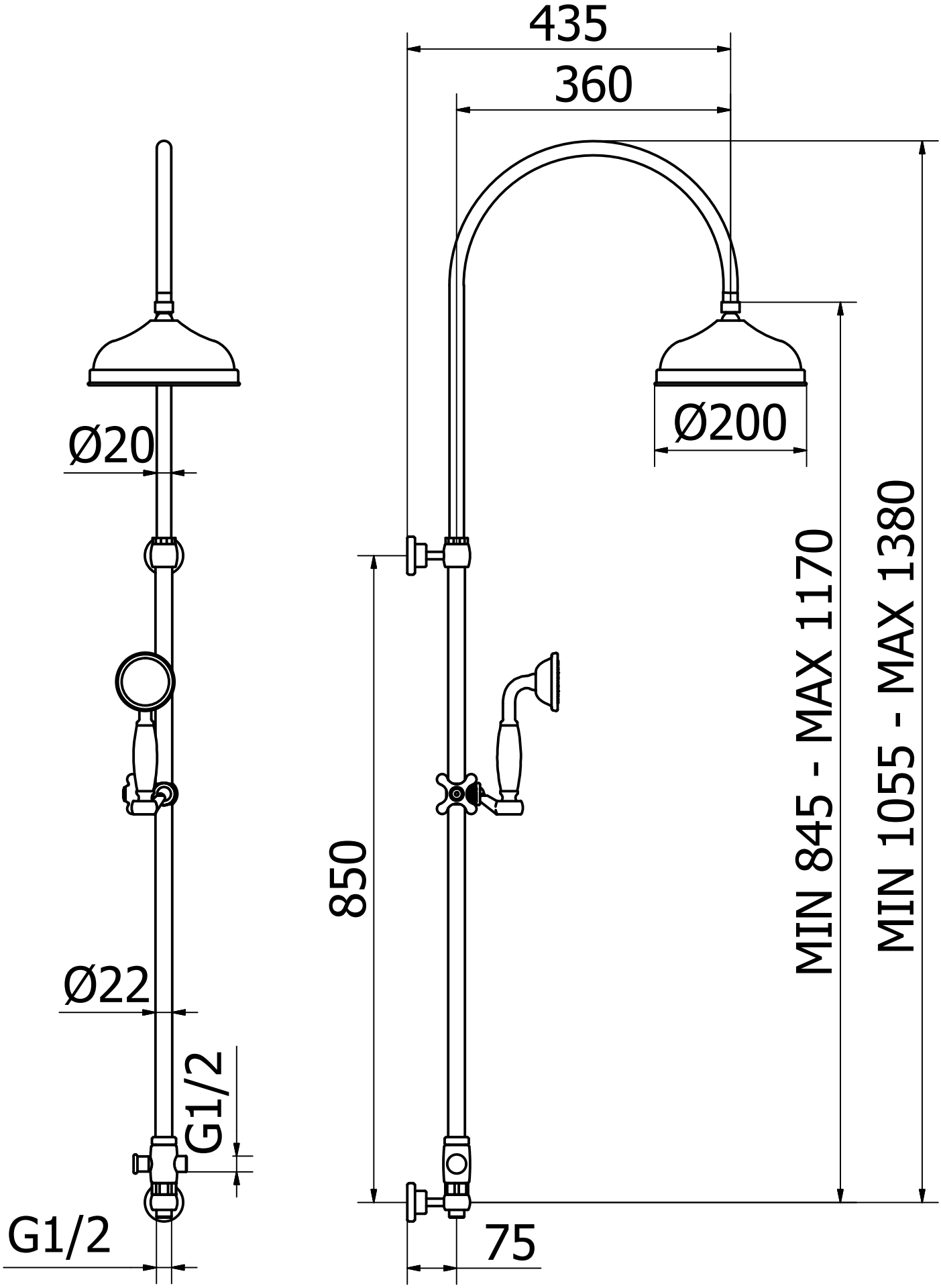
435
360
Ø200
Ø20
Ø22
G1/2
G1/2
850
MIN 845 - MAX 1170
MIN 1055 - MAX 1380
75