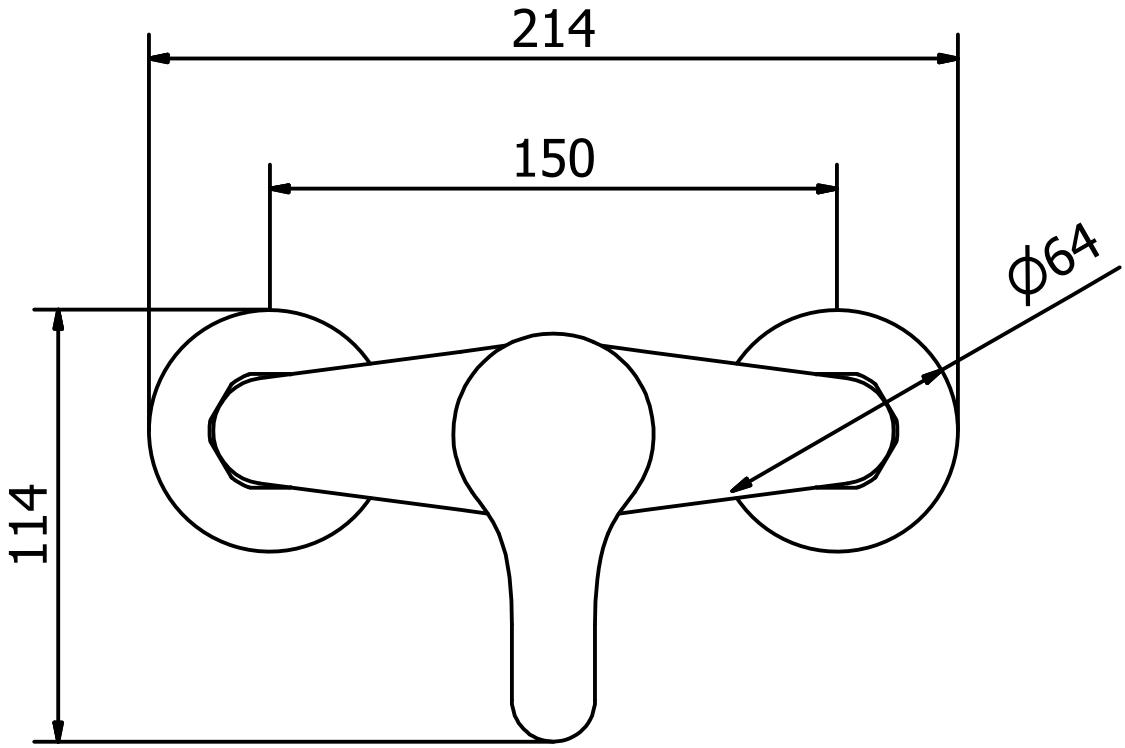
214
150
ϕ64
114

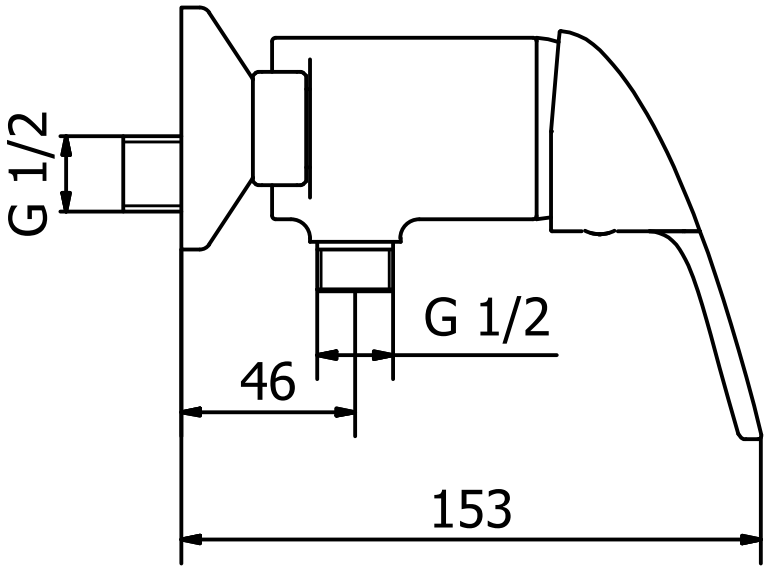
G 1/2
G 1/2
46
153