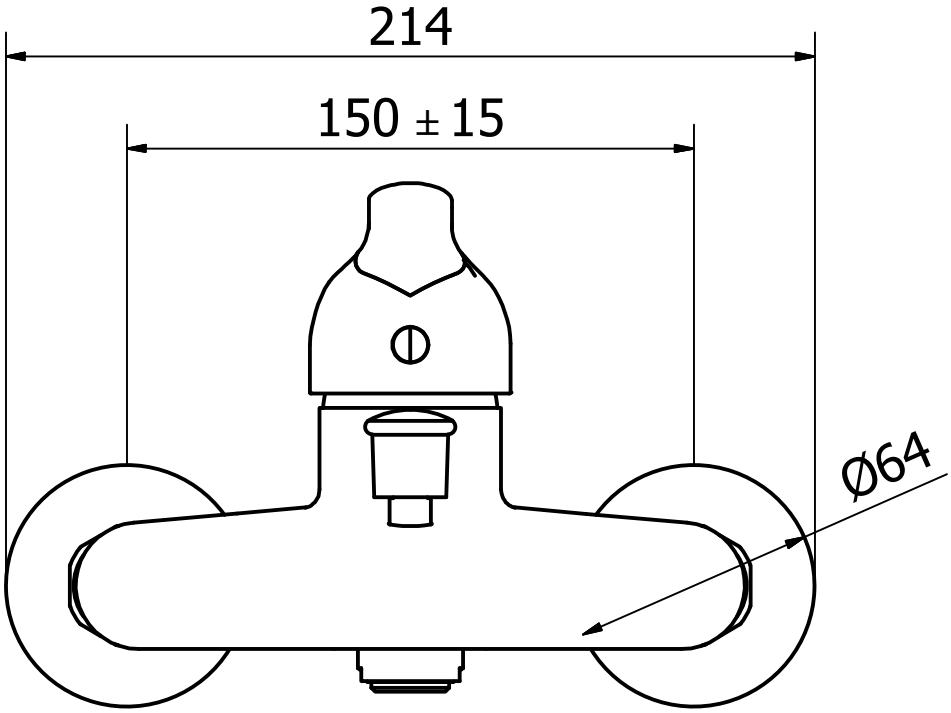
214
150 ± 15
Ø64

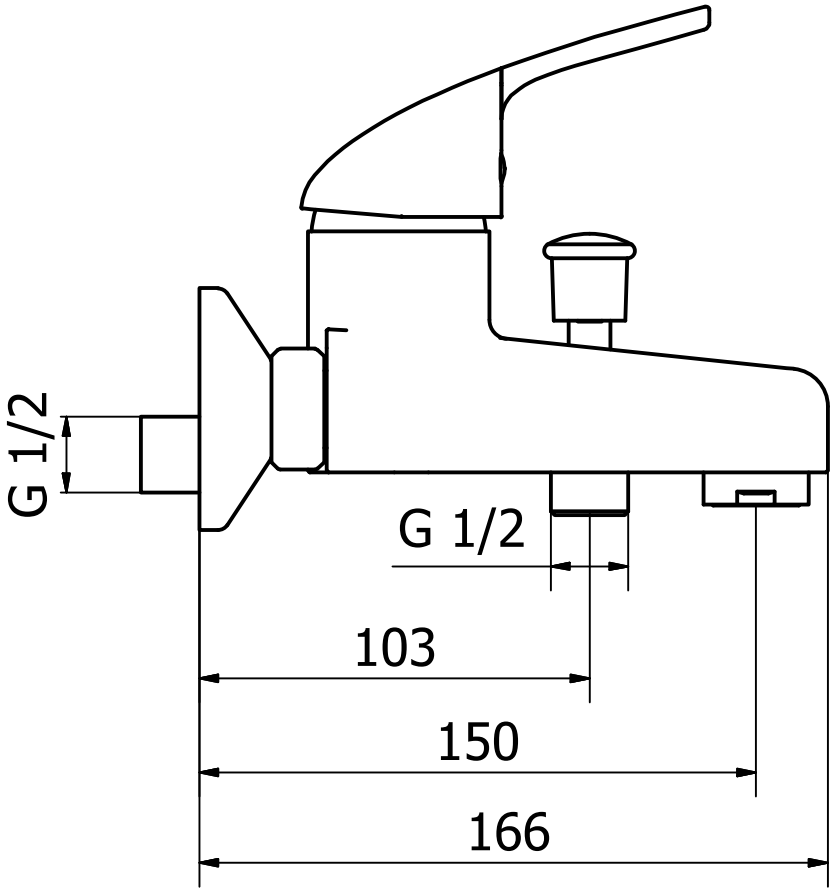
G 1/2
G 1/2
103
150
166